Electrolux PROFESSIONAL

Préparation Eco
Plonge 2 bacs 1600 mm ègouttoir à gauche

REPÈRE #

MODELE #

NOM #

SIS #

AIA #

132937 (EDBD1617L) Plonge 2 bacs de 500x400 mm avec égouttoir à gauche longueur 1600mm.

Caractéristiques principales

- Solidité, stabilité et fiabilité de la table testées avec précision

Construction

- Entièrement construit en acier inoxydable
- La partie inférieure de l'égouttoir reste libre pour pouvoir accueillir un lave-vaisselle frontal.
- Livré démonté.
- Différents robinets sont disponibles en accessoires en fonction des besoins.
- Egouttoir adapté aux opérations de séchage.

Accessoires en option

- Double siphon plastique 1,5" PNC 850021 ❑
- Etagère basse l.1000 mm PNC 855144 ❑
- Kit 4 roulettes (dont 2 avec frein) diamètre 100 mm pour tables et plonges (H. totale avec roues= 985mm) PNC 855150 ❑
- Cadre inférieur sur 3 côtés - l.1000mm PNC 855151 ❑
- Siphon d'évacuation en plastique diam. int. 40mm PNC 855306 ❑
- Douchette monotrou débit 16l/min avec pression de 3 bars PNC 855315 ❑
- Robinet mélangeur bec orientable, monotrou PNC 855319 ❑
- Robinet avec commande au coude 3/4" PNC 855322 ❑
- Mitigeur à coude avec bec de distribution 3/4", 1 seul trou PNC 855323 ❑
- Robinet avec commande au coude et douchette 3/4 PNC 855324 ❑
- Robinet mélangeur avec douchette PNC 855326 ❑
- Douchette rétractable sur enrouleur 6 m PNC 855327 ❑
- Robinet mitigeur commande au pieds 3/4" PNC 855328 ❑

APPROBATION:

Préparation Eco
Plonge 2 bacs 1600 mm ègouttoir à gauche

Avant

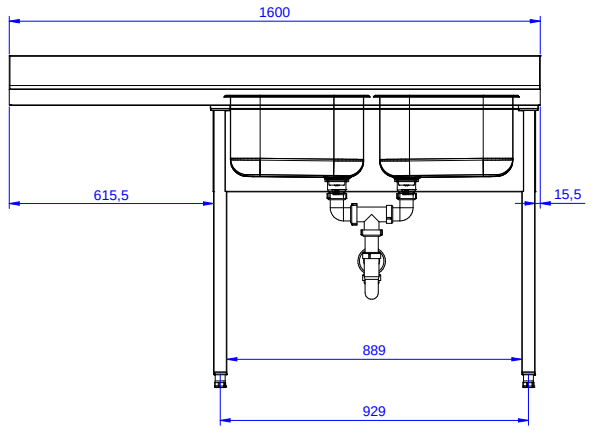

Côté

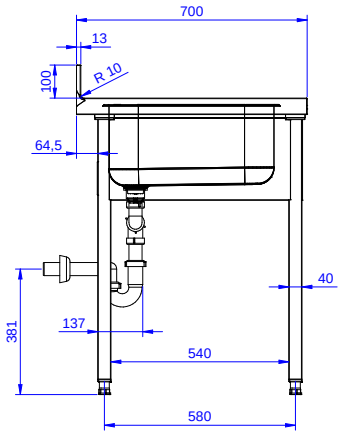

D = Vidange

Dessus

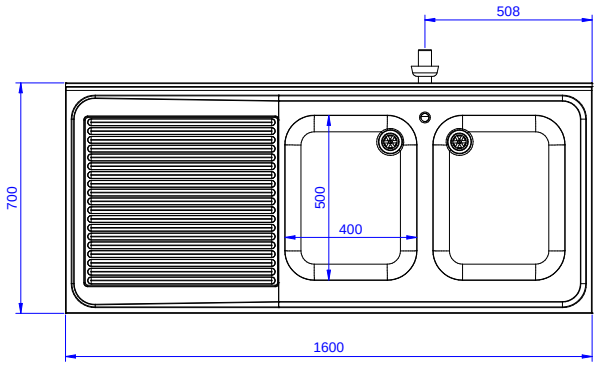

Informations générales

Largeur extérieure 132937 (EDBD1617L)	1600 mm
Profondeur extérieure	700 mm
Hauteur extérieure	900 mm
Hauteur dosseret	100 mm
Profondeur dosseret	13 mm
Rayon dosseret	R=10
Nb de bacs	2
Dimensions bac	400X500XH250
Poids net :	70 kg

La societe se reserve le droit de modifier les specifications techniques sans préavis.